Proxima

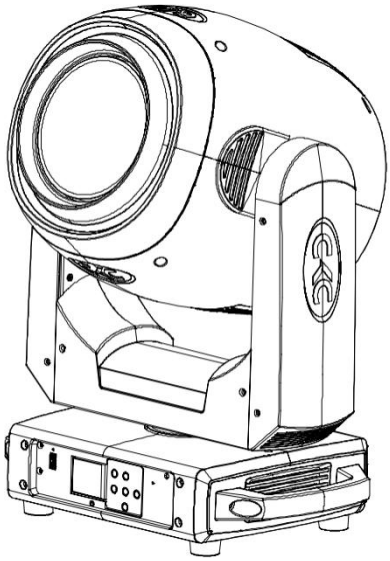

在进行任何安装、维修及清洁灯具前，请确认已将电源切断！
使用本灯具前，请阅读本说明书。

本公司保留更改产品设计与规格的权利，恕不另行通知。

目录

一、安全警告信息 1
二、产品简介 3
2.1、灯具外形尺寸 3
2.2、灯具结构图 3
2.3、灯具包装附件 4
三、设备主要技术参数 4
四、包装运输 5
4.1、拆卸包装 5
4.2、设备包装 5
五、安装要求说明 6
5.1、灯钩安装 6
5.2、设备安装 6
六、电源、信号连接 6
6.1、电源连接 6
6.2、信号连接 7
七、控制面板 7
7.1、面板介绍 7
7.2、功能菜单操作 8
八、DMX 控制通道表 11
九、控制线路 19
十、常规维护 20
10.1、清洁与保养 20
10.2、故障分析处理 20

在进行任何安装、维修及清洁灯具前，请确认已将电源切断！
使用本灯具前，请阅读本说明书。

本公司保留更改产品设计与规格的权利，恕不另行通知。

★声明★

- 本说明书包含如何安全使用以及安装的重要信息，请认真阅读后按要求进行操作和安装，并请将此说明书妥善保管；
- 设备在出厂时，性能完好，包装完整。操作者应严格遵守说明书所陈述的警告事项和操作说明，任何因误用或忽视说明书而导致的故障问题或损坏，不在本公司负责的范围及保修之内。
- 本说明内相关资料仅供参考，所有灯具产品均以实物为准，如有变动，恕不另行通知，我司将保留最终解释权。

一、安全警告信息

- 本产品属于专业用途，不适用于其它。
- 收到灯具后，请检查包装是否完整，并拆包检查设备是否有因运输而导致的损坏。如出现运输而导致的损坏，请不要使用此灯具，并尽快与当地技术人员或厂家联系。
- 本产品防护等级为 IP20，适合室内使用。
- 灯具应保持清洁，避免长时间在过热或多尘环境下使用，防止灯具接触到化学液体。
- 在使用产品时应注意避免火、热、电冲击、紫外线辐射引起的严重或致命损伤。在通电或安装使用前先要阅读说明书。遵循操作安全防范方法并注意说明书及设备上的警示标语。
- 请勿将灯具直接安装在可燃物体上。
- 灯具所有外表面离可燃物最小距离 0.5M。
- 灯具的最小安全照射距离 15M。

- 灯具工作环境温度:-10℃ ~ 45℃,更换设备里的任何元器件、配件时，确保电源已断开，以防触电造成伤害。
- 灯具上的保护外壳、透镜和显示屏，如果产生可见的损坏，即损坏到失效的程度，如产生裂缝和深痕时应更换。
- 悬挂灯具时，必须验证悬挂设备要能承受灯具的 6 倍以上重量。安装完毕后要验证灯盖及安装扣锁牢固并无损伤，同时使用安全保险绳作为灯具的辅助安全，固定在桁架上。
- 必须是专业人员方可进行灯具的安装、操作和维修，并严格遵守操作说明书所陈述规程操作。
- 眼睛不能正视发光体。
- 在安装前，请确认所使用的电源电压和灯具所标识的电压相符。应将每一台灯具正确接地，并按照相关的标准进行电气安装。不要将灯具电源连接到其他任何调光装置上。
- 多台灯具串联操控时，信号线可多条联接，电源必须单独联接。
- 请不要在出光口处放置任何过虑器或其它物品，不要更换非原厂零部件。
- 避免易燃液体、水或金属等导电体进入灯具内部，以免电击或起火，如有异物进入灯具，请立即切断电源。
- 如果此灯具的外部软缆或软线发生损坏了，该线要由制造商、其代理商或类似有资格的人更换，以避免发生危险。
- 此灯具内的光源应由制造商或其服务代理商来更换
- 如果您还有其它关于如何安全操作设备的问题，请联系我司技术人员或拨打服务热线。

●需再次运输时，请使用原包材。

二、产品简介

2.1、灯具外形尺寸

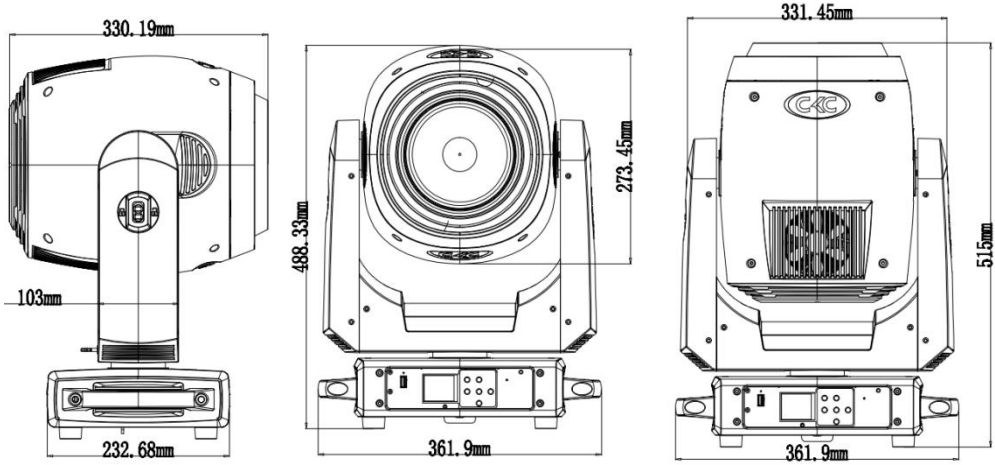

361.9MMx232.68MMx515MM

2.2、灯具结构图

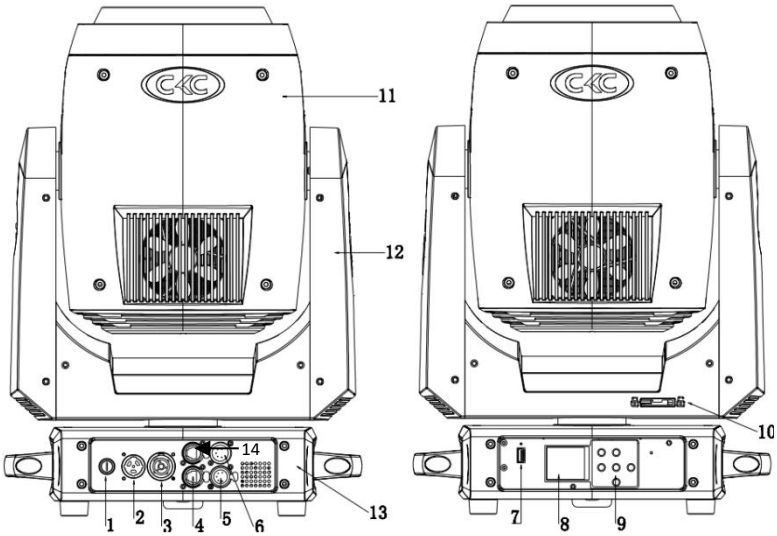

1.保险丝座
2.电源座进
3.电源座出
4.网络插座出
5.卡侬座 3 针母
6.卡侬座 3 针公
7.USB 接口
8.显示屏面板
9.按键操作面板
10.X 轴锁
11.灯头组件
12.手臂组件
13.底座组件
14.网络插座进

2.3、灯具包装附件

名称	数量	单位	备注
钢丝安全绳	1	PCS	
上锁把手组件	2	PCS	
注：根据客户需求选配			

三、设备主要技术参数

- **电参数**

  额定输入电压 AC：100-240V ~ 50Hz/60Hz

  灯具最大串联数 :100V/2 台 ; 240V/5 台

  最大总功率：400 W　AC：100V　电流：4.54A　功率因素：1.00PF

- **颜色系统**

  . 色温:9500K　　显指:≥70
  . 13+1 颜色盘,可 360° 正反方向旋转
  . 1 个六彩镜，可 360° 正反方向旋转

- **图案系统**

  1 个固定图案盘，19 个固定图案+1 个白圆

- **棱镜**

  3 个棱镜效果，12 棱镜+16 棱镜+6 排镜，可单独使用，也可叠加使用

- **雾化效果**

  1 个雾化效果，0—100%的柔光效果

- **调焦**

  电子自动调焦，超微顺滑调整焦距

- X 轴/Y 轴

  XY 轴:无极旋转

- 光学系统

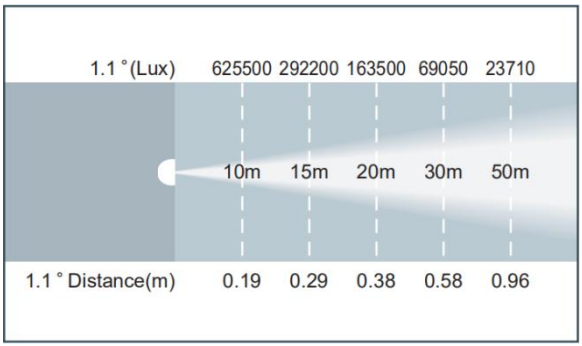

光束角度： 1.1°

- **其它效果功能**

快速电子频闪 1-25Hz

调光曲线：四种

- **其它特性功能**

控制通道：2 种通道模式（24CH/26CH）

灯体重量：22 KG

四、包装运输

4.1、拆卸包装

注意：1、当收到灯具后，请拆包检查是否有因运输而导致的损坏，如出现运输而导致的损坏，请不要使用此灯具，并尽快与当地技术人员或厂家联系。

4.2、设备包装

1、灯具包装前先断开电源使灯具完全冷却；

2、航空箱只能叠放两层，禁止倒放；

五、安装要求说明

5.1、灯钩安装

灯具可安装在舞台上或任意方向的桁架上，灯钩能快捷简易地锁紧在桁架上。

警告！

灯具必须使用 2 个灯钩固定设备，并以 1/4 旋转扣紧，另必须加 1 条安全保险绳连接在底座孔上，注意不能连接在搬运手柄上。

5.2、设备安装

1、安装前必须验证灯钩及保险绳没有损坏，并验证安装物体能承受灯具及电缆附属等设备的总重量 6 倍；

2、灯钩安装在灯体底座上，将灯钩水平插入底座安装孔，顺时针旋转 1/4 圈锁紧，同样方法安装第二个灯钩。（灯钩形状以实物为准）

六、电源、信号连接

6.1、电源连接

连接方法：

L（火线）棕色线

E（地线）黄/绿双色线

N（零线）蓝色线

连接电源时请注意电源电压和频率须与灯具上所标注的电压和频率相符。当多台灯具同时使用时，建议每台灯具的电源分别连接，这样可对每台灯具单独进行电源开/关控制。

注意：连接电源时必须将地线（黄/绿双色线）安全接地，并符合电气安

装所有相关标准。

6.2、信号连接

灯具设有标准的 DMX 输入和输出的 3 芯 XLR 插。请使用专为 DMX512 屏蔽双绞信号线；信号线一般连接距离在 150 米，长距离信号传输时，必须加入 DMX512 信号放大器。

使用一条屏蔽双绞信号线从控制器的DMX输出口连接到第一台设备的DMX输入口，并从第一台设备的 DMX 输出口连接到第二台设备的 DMX 输入口，依此类推，直到将所有的灯具连接完毕，然后在每一连路的最后一个连接灯具输出 3/5 芯插孔上安装一个终端插头。（在 3/5 芯带针卡侬插头的 2、3 插针之间焊接一个 4/1W、120Ω的电阻）。

七、控制面板

7.1、面板介绍

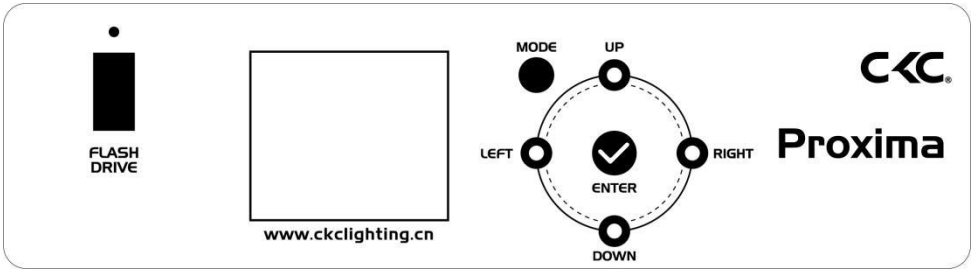

- 采用 1.8 寸显示屏，操作面板带可充电式电池，无需上电就可以进入菜单设地址码和进行其它设置。
- 按 MODE（功能）键查看或修改灯具功能设置，按 UP（上）DOWN（下）LEFT（左）RIGHT（右）键选择功能菜单。
- 按 ENTER（确认）键确认您选择好的功能菜单，将进入菜单中相对应的子菜单，每一项菜单均代表着灯具的特定功能（具体见下表所示）。

- 按 ENTER（确认）键保存您所作的修改或进入子菜单，按 UP 或 DOWN 键可对数值进行修改（增减数值）。
- 按 MODE（菜单）键回到上一级菜单或退出。

7.2、功能菜单操作

<table>
<tr><td>基本功能</td><td colspan="3">16Bit/8Bit 水平垂直，颜色盘，固定图案，调焦，雾化，棱镜 1，棱镜 1 旋转，棱镜 2，棱镜 2 旋转，棱镜 3,棱镜 3 旋转,16BitLED 调光，RDM,ArtNet,sACN, USB 更新功能</td></tr>
<tr><td>开机显示</td><td colspan="3">Software Update
Please Wait 检测是否需更新软件，2 秒无更新否则跳过。
CKC
Proxima
Motor Reset
Please Wait…电机复位</td></tr>
<tr><td>Receive</td><td>Set Address</td><td colspan="2">A001~AXXX</td><td>接收地址设置</td></tr>
<tr><td>User Mode</td><td>User Mode</td><td colspan="2">Standard
Extend</td><td>标准模式（16bit）
扩展模式</td></tr>
<tr><td rowspan="3">Function</td><td>Status</td><td>No DMX
Mode
P.Reverse
T.Reverse
Pan Degree
Feedback
Move.Spd
Hibernation</td><td>Hold/Auto/black
ON/OFF
ON/OFF
630/540
ON/OFF
Speed 1~ 4
OFF, 01M~99M，15M</td><td>当没有 DMX 时的状态
水平扫描反相
垂直扫描反相
扫描角度选择
扫描测位盘是否起作用
扫描模式选择
灯具休眠时间设置</td></tr>
<tr><td>Fixture ID</td><td>Service PIN
Universe
UnitIPAddr
Mask Addr</td><td colspan="2">网络设置密码 50</td></tr>
<tr><td>Protocol</td><td colspan="3">ArtNet/sACN</td></tr>
</table>

SET			
Net Switch	ON/OFF		
Dim Mode	Standard/Stage/TV/Architectur/Theatre		
Temp. C/F		Celsius Fahrenheit	温度单位选择℃/℉
Dim Curve		LINEAR SQUARE INV-SQUARE S-CURVE	直线曲线 平方曲线 反平方曲线 S 型曲线
Frequency		900HZ/1000HZ/1100HZ/1200HZ/1300HZ/1400HZ/1500HZ/2500HZ/4000HZ/5000HZ/10KHZ/15KHZ/20KHZ/25KHZ	频率
Fan Set	Head Fan	Silent Auto High	机头风扇静音运行 机头风扇自动调速 风机风扇高速运行
LCD.Set	Backlight FlipDisplay Key Lock DispFlash	01~60m <01m> ON/OFF ON/OFF ON/OFF	显示关闭延时时间 显示 180 度反转 显示菜单按键锁功能 没信号时显示闪烁
Disp.Set	Chan.Value Slave Set Auto.Prog	PAN…… Slave1,Slave2,Slave3 Master / Alone	显示各个通道值 从动接收位置选择 运行自动程序
DFSE	ON/OFF		恢复出厂参数值
USB Update	OFF/ON		USB 更新

Information	Time.Info	CurrentTime Total Time Last Time Timer PIN Clear Last Clear Total	当前灯具运行时间(Hours) 灯具运行总时间(Hours) 上次清除机器运行时间(Hours) 时间清零密码(当前运行时间 Password=050,总时间 Password=060) ON/OFF
	Temp. Info	XXXF	温度显示信息
	Fan Speed	Fan：xxxxRPM	风扇转速
	Error. Info	NONE/Pan,Tilt….	复位后错误信息显示
	Model. Info	Proxima	灯具型号信息
	Software.V	1U01 V1.0.X 2U01 V1.0.X 3U01 V1.0.X 4U01 V1.0.X 5U01 V1.0.X 6U01 V1.0.X	各个 IC 软件版本信息
Test	Reset.Motor	All Pan&Tilt Head	灯体全部复位 水平垂直单独扫描复位 灯头电机复位
	Test.Channel	PAN ……	通道测试
	Panel.Ctrl.	PAN =XXX :	面板通道调节

	Calibrate	-Password- DIM :	通道数据校准密码 050 通道数据校准

八、DMX 控制通道表

Mode/Channel		Value	Function	
Sta	Extend			
1	1	0-255	PAN Movement 8bit Pan Movement By 630/540	水平扫描
2	2	0-255	Pan Fine 16bit Fine control of Pan movement	水平扫描微动
3	3	0-255	TILT Movement 8bit Tilt Movement	垂直扫描
4	4	0-255	Tilt Fine 16bit Fine control of Tilt movement	垂直扫描微动
5	5	0-127 128-189 190-193 194-255	PAN Continuous rotation no function Pan clockwise from fast to slow No rotation Pan counter-clockwise from slow to fast	无功能 水平顺时针转从快到慢 停止 水平反转从慢到快
6	6	0-127 128-189 190-193 194-255	TILT Continuous rotation no function Titl clockwise from fast to slow No rotation Titl counter-clockwise from slow to fast	无功能 垂直顺时针转从快到慢 停止 垂直反转从慢到快
7	7	000-255	Dimmer (intensity) Intensity 0 to 100%	总调光从 0 到 100%

8	8	0-255	<u>Dimmer Fine</u> Intensity 0 to 100%	总调光微调从 0 到 100%
9	9	000-031 032-063 064-095 096-127 128-159 160-191 192-223 224-255	<u>Shutter, strobe</u> Led’s Off Led’s On Strobe effect slow to fast Led’s On Pulse-effect in sequences Led’s On Random strobe effect slow to fast Led’s On	LED 闭光 LED 开光 同步频闪从慢到快 LED 开光 脉冲频闪从慢到快 LED 开光 异步频闪从慢到快 LED 开光
10	10	0-4 5-11 12-18 19-25 26-32 33-39 40-46 47-53 54-60 61-67 68-74 75-81 82-88 89-95 96-102 103 104-109 110 111-116	<u>ColorWheel</u> WHITE RED LIGHT BLUE YELLOW MAGENTA GREEN PURPLE CYAN ORANGE LIME PINK AMBER CTO BLUE WHITE / RED RED RED / LIGHT BLUE LIGHT BLUE LIGHT BLUE / YELLOW	<u>Color</u> 白光 红 浅蓝 黄 玫红 绿 紫 青色 橙色 黄绿 粉 琥珀 暖白 蓝 白/红 红 红/浅蓝 浅蓝 浅蓝/黄

		117 118-123 124 125-130 131 132-137 138 139-144 145 146-151 152 153-158 159 160-165 166 167-172 173 174-179 180 181-186 187 188-193 194 195-220 221-229 230-255	YELLOW YELLOW /MAGENTA MAGENTA MAGENTA / GREEN GREEN GREEN / PURPLE PURPLE PURPLE / CYAN CYAN CYAN /ORANGE ORANGE ORANGE / LIME LIME LIME / PINK PINK PINK / AMBER AMBER AMBER / CTO CTO CTO / BLUE BLUE BLUE/WHITE WHITE Color Wheel rot. Fast -> Slow, CW Stop Color Wheel rot. Slow -> Fast, CCW	黄 黄/玫红 玫红 玫红/绿 绿 绿/紫 紫 紫/蓝绿 蓝绿 蓝绿/橙色 橙色 橙色/黄绿 黄绿 黄绿/粉 粉 粉/琥珀 琥珀 琥珀/暖白 暖白 暖白/蓝 蓝 蓝/白 颜色盘顺转从快到慢 停止 颜色盘逆转从慢到快
11	11	0-255	<u>ColorWheel fine</u> Color wheel fine:0 - 100%	颜色盘微调
12	12	0-5 6-255	<u>Split Color</u> Colse Open	<u>六彩色片</u> 关 开

13	13	0-127 128-189 190-193 194-255	<u>Split Color Rotating</u> Split Color indexing Forwards rotation from Fast -> Slow, CW No rotation Backwards rotation Slow -> Fast, CCW	旋转定位 正向旋转时从快到慢 停止 反向旋转时从慢到快
14	14	0-5 6-10 11-15 16-20 21-25 26-30 31-35 36-40 41-45 46-50 51-55 56-60 61-65 66-70 71-75 76-80 81-85 86-90 91-95 96-100 101-105 106-110 111-115 116-120	<u>Fixed Gobos Wheel</u> Open FixedGobo 1 FixedGobo 2 FixedGobo 3 FixedGobo 4 FixedGobo 5 FixedGobo 6 FixedGobo 7 FixedGobo 8 FixedGobo 9 FixedGobo 10 FixedGobo 11 FixedGobo 12 FixedGobo 13 FixedGobo 14 FixedGobo 15 FixedGobo 16 FixedGobo 17 FixedGobo 18 FixedGobo 19 Open FixedGobo 1 shake, from slow to fast FixedGobo 2 shake, from slow	固定盘效果旋转 白圆 固定图案盘 1 固定图案盘 2 固定图案盘 3 固定图案盘 4 固定图案盘 5 固定图案盘 6 固定图案盘 7 固定图案盘 8 固定图案盘 9 固定图案盘 10 固定图案盘 11 固定图案盘 12 固定图案盘 13 固定图案盘 14 固定图案盘 15 固定图案盘 16 固定图案盘 17 固定图案盘 18 固定图案盘 19 白圆 固定图案盘 1 抖动 固定图案盘 2 抖动 固定图案盘 3 抖动

		121-125	to fast	固定图案盘 4 抖动
		126-130	FixedGobo 3 shake, from slow	固定图案盘 5 抖动
		131-135	to fast	固定图案盘 6 抖动
		136-140	FixedGobo 4 shake, from slow	固定图案盘 7 抖动
		141-145	to fast	固定图案盘 8 抖动
		146-150	FixedGobo 5 shake, from slow	固定图案盘 9 抖动
		151-155	to fast	固定图案盘 10 抖动
		156-160	FixedGobo 6 shake, from slow	固定图案盘 11 抖动
		161-165	to fast	固定图案盘 12 抖动
		166-170	FixedGobo 7 shake, from slow	固定图案盘 13 抖动
		171-175	to fast	固定图案盘 14 抖动
		176-180	FixedGobo 8 shake, from slow	固定图案盘 15 抖动
		181-185	to fast	固定图案盘 16 抖动
		186-190	FixedGobo 9 shake, from slow	固定图案盘 17 抖动
		191-195	to fast	固定图案盘 18 抖动
		196-200	FixedGobo 10 shake, from slow	固定图案盘 19 抖动
		201-222	to fast	固定图案盘顺时针转从
		223-232	FixedGobo 11 shake, from slow	快到慢
		233-255	to fast	停止
			FixedGobo 12 shake, from slow	固定图案盘逆时针转从
			to fast	慢到快
			FixedGobo 13 shake, from slow	
			to fast	
			FixedGobo 14 shake, from slow	
			to fast	
			FixedGobo 15 shake, from slow	
			to fast	
			FixedGobo 16 shake, from slow	
			to fast	
			FixedGobo 17 shake, from slow	
			to fast	
			FixedGobo 18 shake, from slow	

			to fast FixedGobo 19 shake, from slow to fast Rotating gobo clockwise from fast to slow Stop Rotating gobo counter-clockwise from slow to fast	
15	15	0-5 6-255	<u>Liner Prism1:</u> Open 6 Liner prism	棱镜 1 关闭 六排镜
16	16	0-5 6-128 129-191 192-192 193-255	<u>Rotating prism1 index, rotating prism 1 rotation :</u> Open Prism1 indexing Forwards prism1 rotation from fast to slow No rotation Backwards prism1 rotation from slow to fast	无功能 棱镜 2 旋转定位 棱镜 2 正向旋转时从快到慢 停止 棱镜 2 反向旋转时从慢到快
17	17	0-5 6-255	<u>Prism2:</u> Open 12 facet prism	棱镜 2 关闭 12 棱镜
18	18	0-5 6-128 129-191 192-192 193-255	<u>Rotating prism2 index, rotating prism 1 rotation :</u> Open Prism2 indexing Forwards prism2 rotation from fast to slow No rotation Backwards prism2 rotation from slow to fast	无功能 棱镜 2 旋转定位 棱镜 2 正向旋转时从快到慢 停止 棱镜 2 反向旋转时从慢到快

19	19	0-5 6-255	**Prism3:** Open 16 facet prism	棱镜 2 关闭 16 棱镜
20	20	0-5 6-128 129-191 192-192 193-255	**Rotating prism3 index, rotating prism 1 rotation :** Open Prism2 indexing Forwards prism2 rotation from fast to slow No rotation Backwards prism2 rotation from slow to fast	无功能 棱镜 2 旋转定位 棱镜 2 正向旋转时从快到慢 停止 棱镜 2 反向旋转时从慢到快
21	21	0-255	**Focus** Continuous adjustment from far to near	调焦从远到近
	22	0-255	**Focus Fine** Continuous adjustment from far to near	调焦微调
22	23	0-255	**Frost:** Frost:0 - 100%(Linear)	雾化 0 - 100%
23	24	000-020 021-040 041-060 061-080 081-100 101-255	**Dim Modes** Standard Stage TV Architectural Theatre Default to Unit Setting	标准模式 舞台模式 电视模式 建筑模式 剧院模式 默认显示设置
	25	0-255	**Speed pan/tilt movement** max to min speed	扫描速度从快到慢

			Device Set	
		00-05	No function	无功能
		06-17	Invert Pan off	水平反向关闭
		18-29	Invert Pan on	水平反向打开
		30-41	Invert Tilt off	垂直反向关闭
		42-53	Invert Tilt on	垂直反向打开
		54-61	Fan Auto	风扇自动模式
		62-69	Fan Silent	风扇静音模式
		70-77	Fan High	风扇高速模式
		78-89	Linear	直线曲线
		90-101	SQUARE	平方曲线
		102-113	INV-SQUARE	反平方曲线
		114-125	S-Curve	S 型曲线
		126-131	900hz	900hz
24	26	132-137	1000hz	1000hz
		138-143	1100hz	1100hz
		144-149	1200hz	1200hz
		150-155	1300hz	1300hz
		156-161	1400hz	1400hz
		162-167	1500hz	1500hz
		168-173	2500hz	2500hz
		174-179	4000hz	4000hz
		180-185	5000hz	5000hz
		186-191	10khz	10khz
		192-197	15khz	15khz
		198-203	20khz	20khz
		204-209	25khz	25khz
		210-221	P/TReset	水平垂直复位
		222-233	Head Reset	灯头电机复位
		234-255	All Reset	全体电机复位

九、控制线路

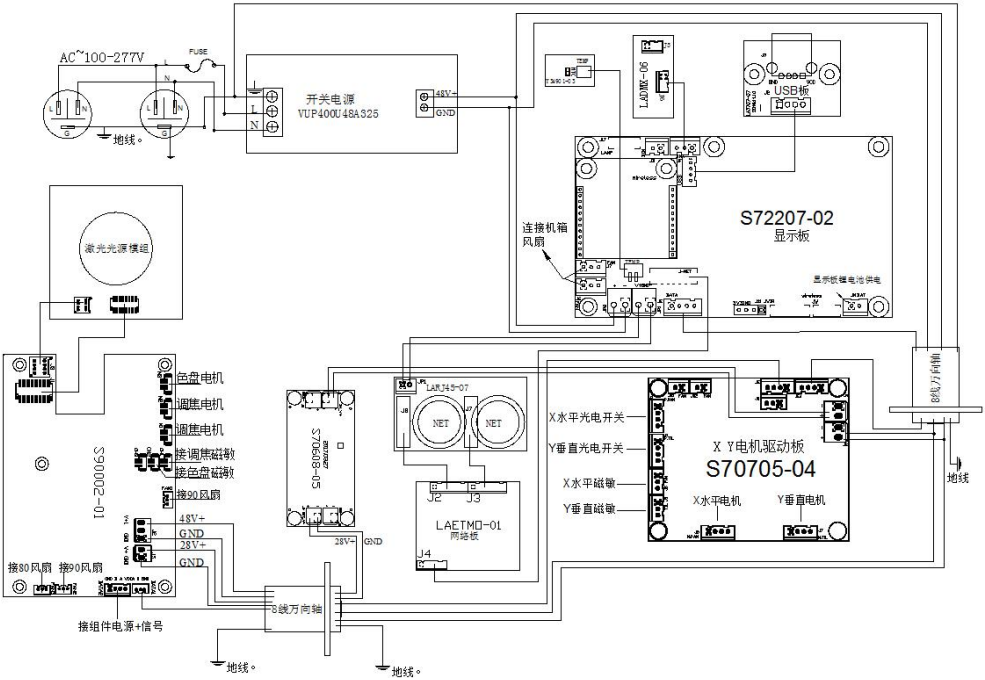
AC~100-277V
FUSE
L
N
地线。
开关电源
VUP400U48A325
48V+
GND
LAETM0-06
USB板
S72207-02
显示板
连接机箱风扇
显示板锂电池供电
激光光源模组
色盘电机
调焦电机
调焦电机
接调焦磁敏
接色盘磁敏
接90风扇
48V+
GND
28V+
GND
接80风扇
接90风扇
S90002-01
S70608-05
LAR745-07
NET
NET
J2
J3
LAETM0-01
同步板
J4
28V-
GND
8线万向轴
接组件电源+信号
地线。
地线。
X水平光电开关
Y垂直光电开关
X水平磁敏
Y垂直磁敏
X Y电机驱动板
S70705-04
X水平电机
Y垂直电机
地线
8线万向轴

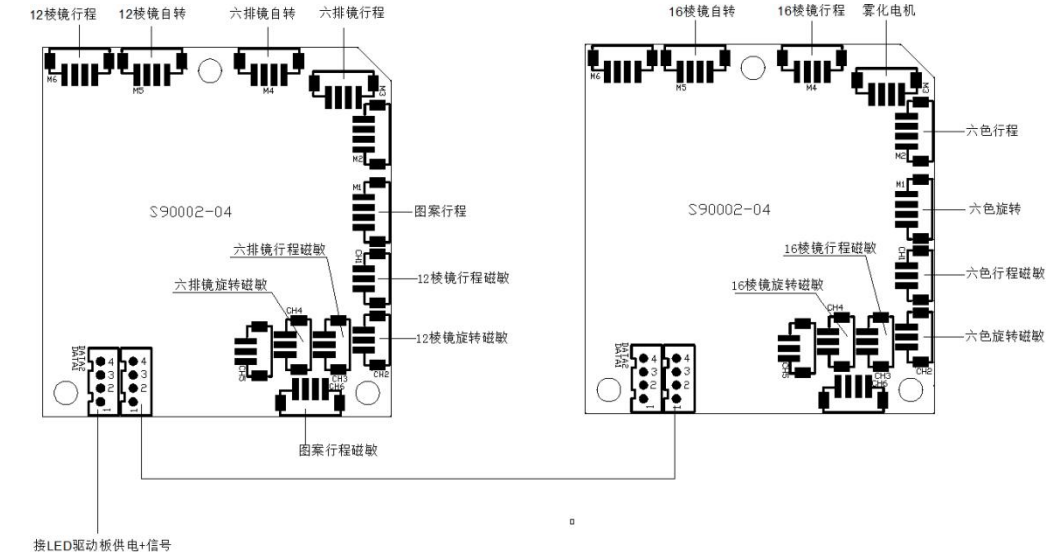
12棱镜行程
12棱镜自转
六排镜自转
六排镜行程
S90002-04
图案行程
六排镜行程磁敏
六排镜旋转磁敏
12棱镜行程磁敏
12棱镜旋转磁敏
图案行程磁敏
接LED驱动板供电+信号
16棱镜自转
16棱镜行程
雾化电机
六色行程
六色旋转
16棱镜行程磁敏
16棱镜旋转磁敏
六色行程磁敏
六色旋转磁敏

十、常规维护

10.1、清洁与保养

灯具要求进行日常清洁保养，使用寿命长短很大程度取决于操作环境和规范，如有疑问请咨询我司技术工程师的建议，在本书中没有包括的维修和保养工作交给我司有资格的技术工程师。

注意！灰尘、烟油等其它原因造成，非正常性使用引起的损坏，不在保修范围之内。

警告！打开任何盖子之前需断开电源。清洁光学部件需轻擦，涂层表面较容易划伤，请勿使用有损害性的液体或硬物体，否则会损坏塑料或涂层表面。

- 当镜头有破裂或其它损坏时，应及时更换。
- 当亮度明显下降时，光源可能已到使用期限，应及时更换。
- 当灯具无法启动时，请检查灯具电源保险丝是否烧断，如烧断，必须使用相同规格的保险丝安装。
- 灯具装有温度保护装置，当温度过高时保护装置会自动降功率，当发生此种情况时，请检查风扇是否正常运转，风扇及风扇网是否有灰尘堵塞，找出故障检修后再启动灯具。注意，必须有资格的技术人员方可进行维修工作。
- 为了保持调焦透镜的平滑运动建议每三个月给调焦透镜的导轨润滑。应采用优良且耐高温的润滑脂，在使用润滑脂时不宜过多，容易弄脏旁边的部件。

10.2、故障分析处理

故障描述	分析	处理
通电后无动作	检查电源开关是否打开	打开
	检查保险丝是否烧断	更换

	检查开关电源输出端是否正常	检测电压
	检查内部线路是否接触不良	重新连接
灯具不受控制	检查 DMX 信号线连接是否正确（如没有信号输入绿色信号指示灯不亮）	重新连接或更换
	检查地址码是否正确，灯具的 DMX 模式是否与设置一致	重新确认
	数显主控板损坏	更换
灯不亮	光源老化或损坏	更换
	电源板故障	检查/更换
	线路松脱或接触不良	重新连接
	开关电源故障	更换
自动灭灯或变暗	光源老化	更换
	散热风机损坏或风速不正常	更换
	检查电源线路板风机电源输出	检查/更换
	温控开关损坏	更换
图案盘错位或控制不正常	电机线接触不良	重新连接
	相对应的电机驱动板故障	重新固定
	磁敏管与定位磁铁有错位或磁敏损坏	调整/更换
	电机故障	更换
光效衰弱，光斑不均匀	光源老化	更换
	光源与透镜不正中	调整灯泡
	光学镜有积尘或污迹	清洁
	光学镜有破损	更换
颜色不纯	光效衰弱	更换
	色片有积尘或污迹	清洁
	色片有脱模或破损	更换
图案不清晰	光学镜有积尘或污迹	清洁
	光学镜有破损	更换
注意！上述分析只作异常参考，非专业人员请勿拆机维修		

广州鹏林照明灯具有限公司
CKC LIGHTING CO.,LTD

广州市番禺区大石镇官坑工业园 A 栋
电话：(020)3920 4506
传真：(020)3920 4631
官网：www.ckclighting.cn

更多资讯敬请关注
CKC 微信公众号